Grundausstattung Lowline

ab Modelljahr 2003

Hauptsicherung

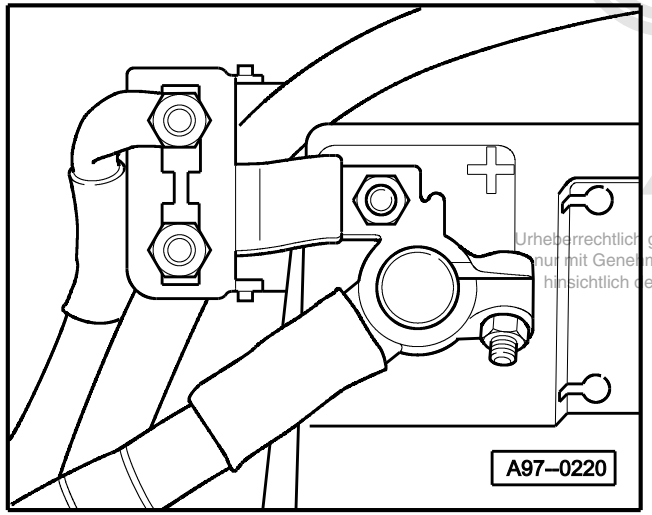

Urheberrechtlich geschützt. Kopieren für private und gewerbliche Zwecke, auch auszugsweise, nur mit Genehmigung der Audi AG. Die Audi AG gibt keine Gewährleistung oder Garantie hinsichtlich der Richtigkeit der Angaben auf diesem Dokument. Copyright bei Audi AG.

- an der Batterie
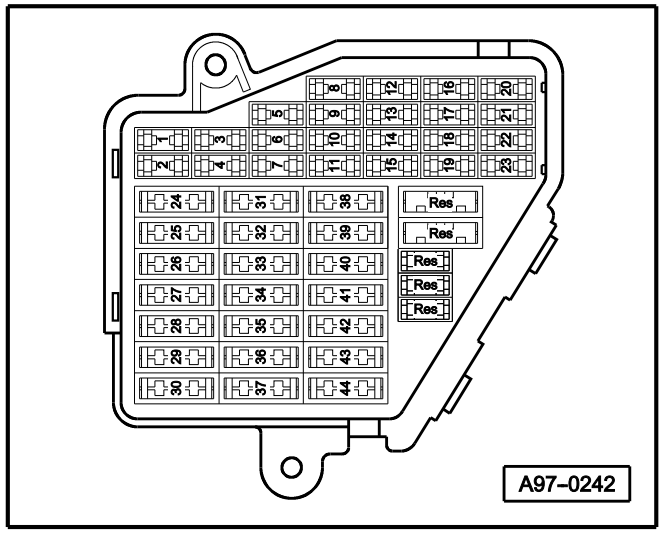
Sicherungshalter